芥川大橋耐火防護詳細図 ［既設撤去図］

側　面　図　S=1/200

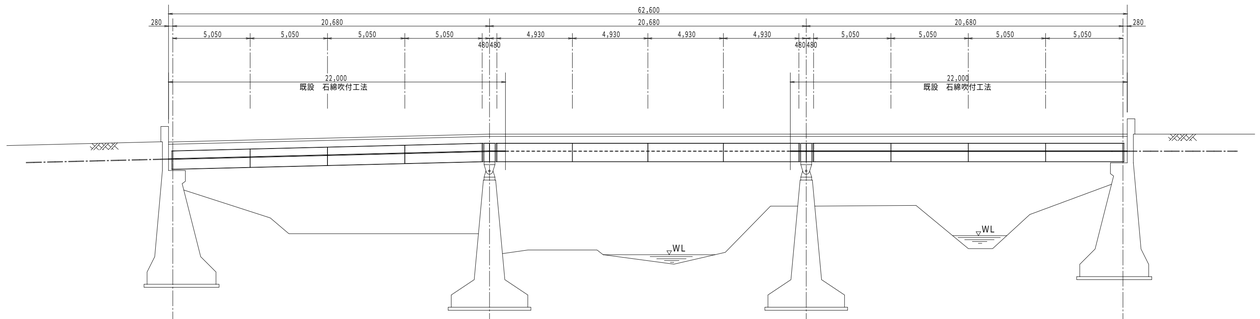

平　面　図　S=1/200

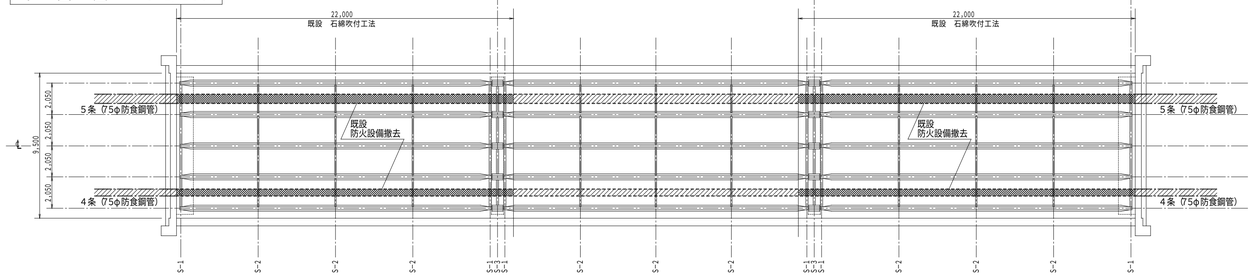

横桁断面図［S-1］　S=1/ 20

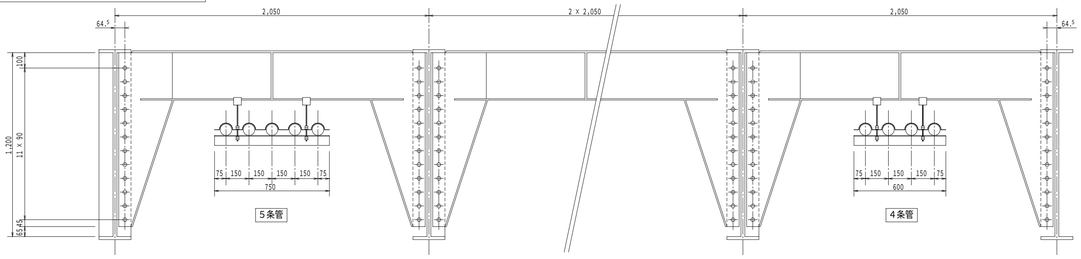

横桁断面図［S-2］　S=1/ 20

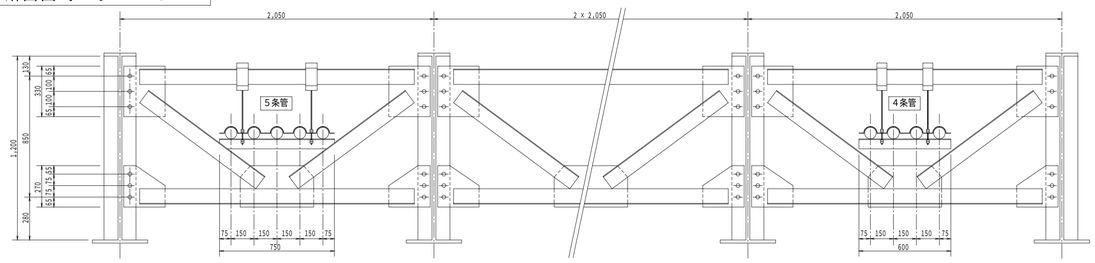

横桁断面図［S-3］　S=1/ 20

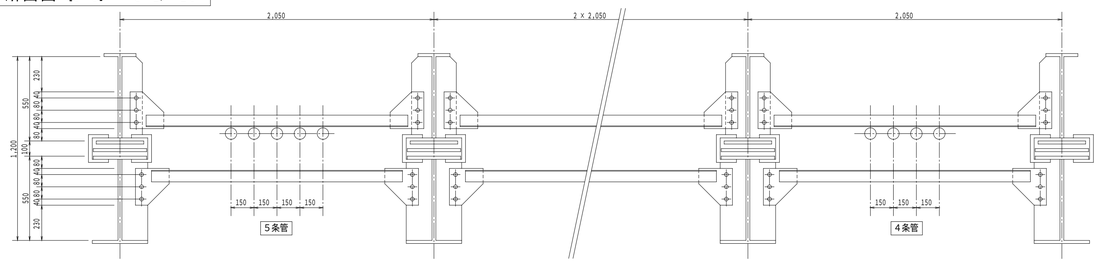

5条管　一般部耐火防護断面図　S=1/ 10

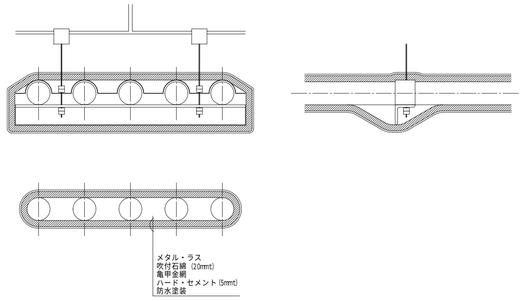

撤去材料表　　5条（B級）　22.0 + 22.0 = 44.0 [m]

品　名	数　量	単位重量	重　量
	[ ]	[Kg/]	[Kg]
亀甲金物		0.43	
メタル・ラス		0.45	
ハード・セメント		6.00	
吹付石綿	90.020	6.00	540.120
総重量			Kg
1m当り重量			Kg

4条管　一般部耐火防護断面図　S=1/ 10

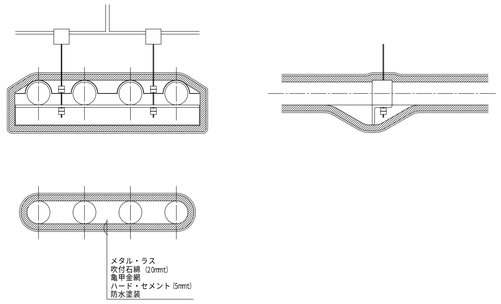

撤去材料表　　4条（B級）　22.0 + 22.0 = 44.0 [m]

品　名	数　量	単位重量	重　量
	[ ]	[Kg/]	[Kg]
亀甲金物		0.43	
メタル・ラス		0.45	
ハード・セメント		6.00	
吹付石綿	76.820	6.00	460.920
総重量			Kg
1m当り重量			Kg

［既設撤去図］

芥川大橋

支社	支店	営業所等	図名	線（路）名	図面番号	付加コード	尺度	作成年月	補正年月	主な事項	施工年月	理由	施工業者	責任者
								H. .	. .		.			
									. .		.			
									. .		.			

名