1 機器参考姿図（寸法は、参考とする。） ------

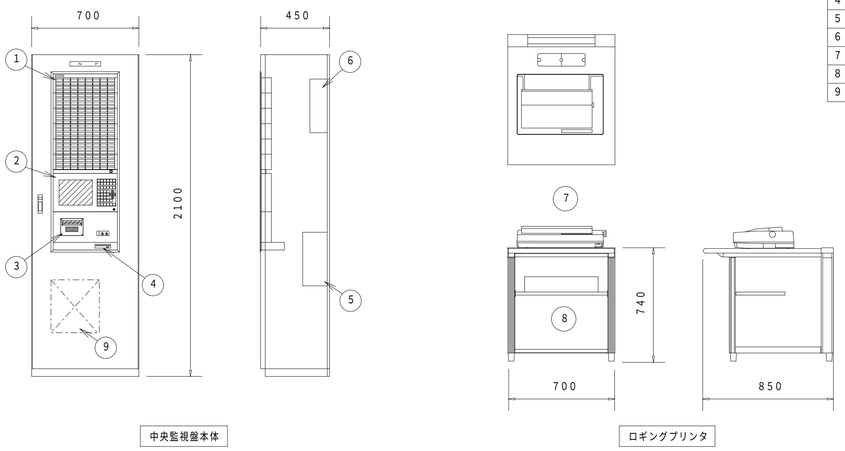

1	アナンシェータ
2	カラー液晶デイスプレイ
3	プリンタ
4	フロッピーディスクドライブ
5	ＣＰＵ
6	電源ブロック
7	ロギングプリンタ
8	プリンターデスク
9	キーボックス用プリンタ組込スペース

2 入出力回路図 ------

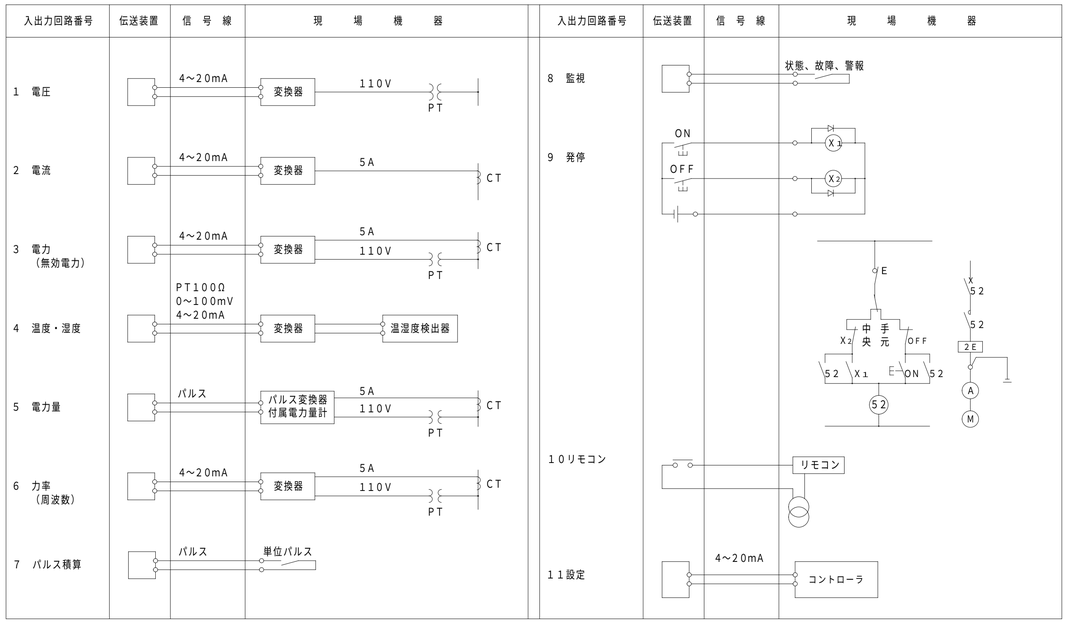

3 入出力リスト ------

盤名称	対応盤	機器記号	機器名称	接続記号	出力 発停	出力 切替	出力 設定	入力 状態	入力 故障	入力 警報	計測 アナログ	計測 パルス	計測 温度	計測 湿度	計測 その他	備考
B1RS−1	キュービクル	DGR	受電　方向性地絡継電器	8						○						
		OCR	受電　過電流継電器	8						○						
		V	受電　電圧	1							○					
		A	受電　電流	2							○					
		F	受電　周波数	6							○					
		W	受電　電力	3							○					
		PF	受電　力率	6							○					
		Var	受電　無効電力	3							○					
		WH	受電　電力量	5								○				
		VCB	受電　真空遮断器	8				○								
		UV	常用　不足電圧	8						○						
		UV	非常用　不足電圧	8						○						
		VCB	母線連絡	8				○								
		PF	ヒューズ断	8						○ X3						
		VS	真空スイッチ	8,9	○ X3			○ X3								
		SC	コンデンサ異常	8						○ X3						
		LBS PF	高圧負荷開閉器　ヒューズ断	8						○ X7						
		TR	トランス温度異常	8						○ X7						
		LGR	低圧地絡	8						○ X7						
		V	トランス２次側　電圧	1							○ X7					
		A	トランス２次側　電流	2							○ X7					
		MCB	トリップ一括	8						○ X7						
		VCB	発電　真空遮断器	8				○								
	非常用発電機		発電機　電圧確立	8				○								
			発電機　一括故障	8					○							
			発電機　運転	8				○								
	B1M−4	OF−B1	給気ファン	8				○	○							ＥＦ−Ｂ１と連動
		EF−B2	排気ファン	8,9	○			○	○							連動
		OF−B2	給気ファン	8				○	○							
		EF−B3	排気ファン	8,9	○			○	○							連動
		OF−B3	給気ファン	8				○	○							
		EF−B4	排気ファン	8,9	○			○	○							連動
		OF−B4	給気ファン	8				○	○							
		PD−3−1	水中ポンプ	8				○	○							
		PD−3−2	水中ポンプ	8				○	○							
			水中槽（満水）	8						○						
B1RS−2	BCP−1		熱源　群発停指令	8,9	○			○								
			冷暖切換	8,9		○		○								
		RB−1	冷温水出入口温度	4									○ X2			
		RB−1	冷却水出入口温度	4									○ X2			
		RB−2	冷温水出入口温度	4									○ X2			
		RB−2	冷却水出入口温度	4									○ X2			
			煤煙濃度警報	8						○						
	インバータ盤	CHP−2	冷温水ポンプ　群発停指令	8,9	○			○								
		CHP−3	冷温水ポンプ　群発停指令	8,9	○			○								
		CHP−2	冷温水ポンプ	8				○	○							
		CHP−3	冷温水ポンプ	8				○	○							
	B1M−1	RB−1	ガス焚吸収式冷温水発生機	8				○	○							
		RB−2	ガス焚吸収式冷温水発生機	8				○	○							
		CHP−1−1	冷温水ポンプ	8				○	○							
		CHP−1−2	冷温水ポンプ	8				○	○							
		CDP−1	冷却水ポンプ	8				○	○							
		CDP−2	冷却水ポンプ	8				○	○							
		PD−1−1	湧水ポンプ	8				○	○							
		PD−1−2	湧水ポンプ	8				○	○							
			湧水槽（満水）	8						○						
		PD−2−1	雑排水ポンプ	8				○	○							
		PD−2−2	雑排水ポンプ	8				○	○							
			雑排水槽（満水）	8						○						
		EF−B6	排気ファン	8,9	○			○	○							連動
		OF−B6	給気ファン	8				○	○							
		EF−B7	排気ファン	8,9	○			○	○							連動
		OF−B7	給気ファン	8				○	○							
		EF−B8	排気ファン	8,9	○			○	○							連動
		OF−B8	給気ファン	8				○	○							
	機側盤		屋内消火栓制御盤　一括故障	8					○							
			泡消火制御盤　一括故障	8					○							
			雨水ろ過制御盤　一括故障	8					○							

SHOWA SEKKEI
株式会社 昭和設計

管理建築士　伊藤敬祐
１級建築士　大臣登録第９４４７７号

松下電工株式会社
（仮称）品質評価棟新築工事（電気設備工事）

No. ——

DEPT.

電気設備工事
中央監視設備　監視項目表（２／２）　-----
中央監視設備　システム構成図　-----