1 危険物屋内貯蔵庫配線図 (動力・照明設備) 1/100

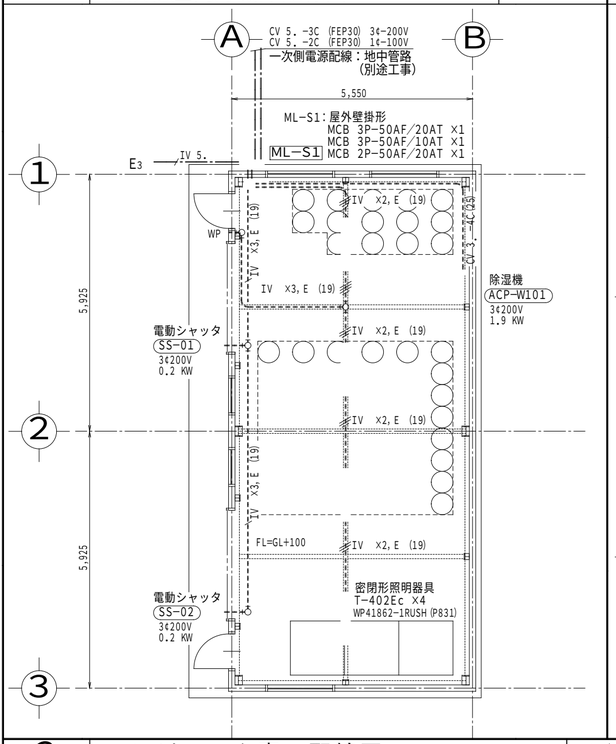

2 高圧ガス（水素）貯蔵庫配線図 (照明設備) 1/100

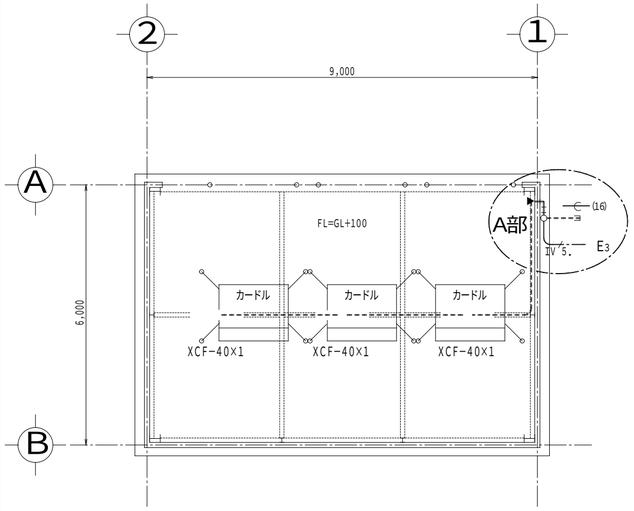

XCF 直付ー耐圧防爆形（d3G5）

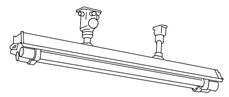

XCF-40×1	FL 40W-1 (100V)
	FWD40142-1RUSH 相当品 (P- 821)

A部

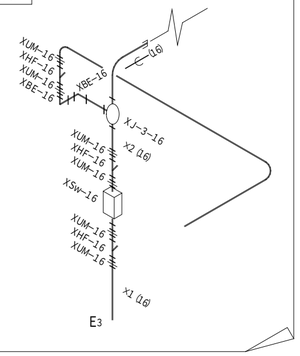

器具，配管材料　記号凡例

SCF−40×2

- ランプ本数
- ランプ　ワット数
- F：蛍光灯
- H：水銀灯
- B：ブラケット灯
- S：スタンド灯
- C：シーリングライト
- P：パイプペンダント
- Sw：スイッチ
- R：コンセント　XR−310−22
  - ハブサイズ
  - 極数
  - 電流値
- S：安全増防爆型
- X：耐圧　防爆型

SJ−4−22

- ハブサイズ
- 1　：1方出
- 2S：直通2方出
- 2　：直角2方出
- 3　：3方出
- 4　：4方出
- J：ジャンクションボックス
- M：位置ボックス
- BE：エルボ（後曲がり）
- RE：エルボ（右曲がり）
- LE：エルボ（左曲がり）

SF−22−500

- F長さ［mm］
- ハブサイズ
- F：フレキシブルフィッティング
- DF：ドレンフィッティング
- HF：シーリングフィッティング
- UM：コンジットユニオン
- D：ドレン抜き

3 コンピュータ室　配線図 (コンセント設備) 1/ 50

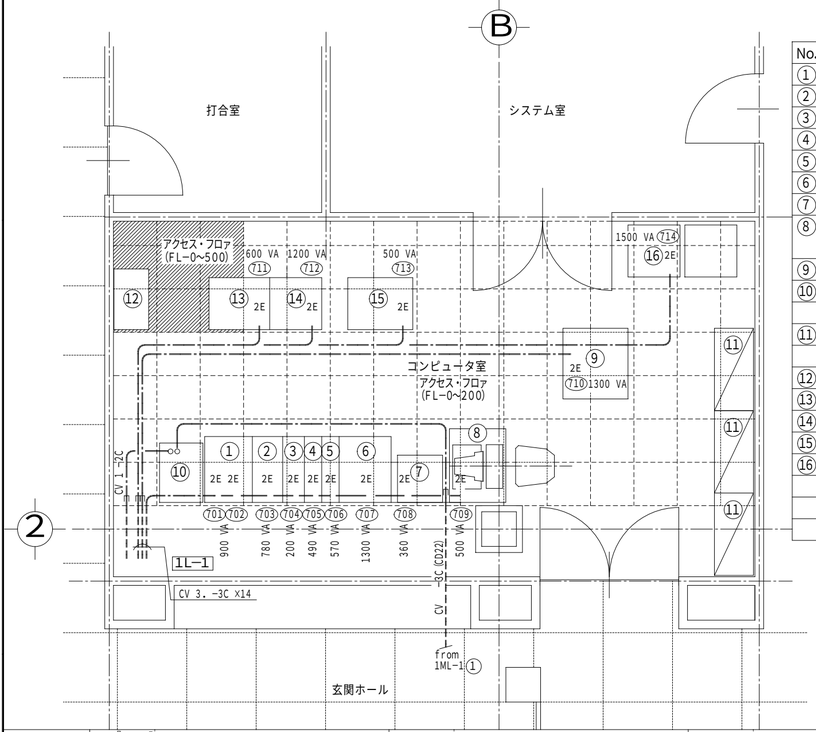

No.	機 器 名 称		W×D×H [mm]	台数
①	中央処理装置	NEC N3310-14	550 × 760 × 1200	1
②	入出力装置	NEC N2310-02	350 × 760 × 1200	1
③	磁気ディスク装置	NEC N7753-02	250 × 760 × 1200	1
④	磁気ディスク装置	NEC N7749-22	200 × 760 × 1200	1
⑤	ディスク・ラック	NEC N7749-52	200 × 760 × 1000	1
⑥	磁気テープ装置	NEC N7677-05	600 × 760 × 1500	1
⑦	磁気テープ装置	NEC N7644-01	520 × 545 × 850	1
⑧	システム・コンソール			1
	フロッピ・ディスク装置	NEC N7704-22	154 × 338 × 194	1
⑨	日本語 ラインプリンタ	NEC N7861-01	750 × 815 × 1050	1
⑩	ＵＰＳ電源（CVCF）	NEC BP50AS 3φ3W 210V-5KVA		1
⑪	書　架		950 × 450 × 880	6
⑫	光ケーブル引込盤			1
⑬	音声多重化装置	EX-1000	700 × 600 × 1600	1
⑭	電子交換機	APEX-7400	600 × 600 × 1800	1
⑮	ラック			1
⑯	構内放送アンプ			1

4 引込ハンドホール詳細図 (HH-P15) 1/ 30

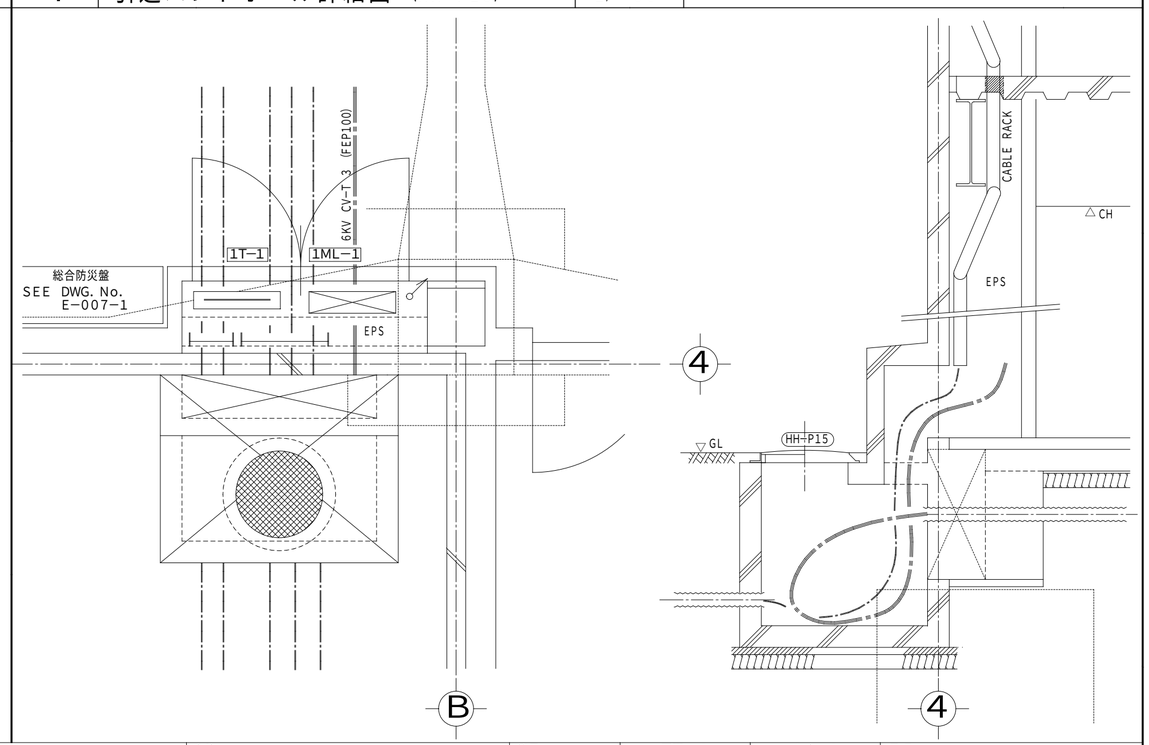

訂　正	月	日			

一級建築士事務所

名称：電気設備工事　危険物屋内貯蔵庫，高圧ガス（水素）貯蔵庫，コンピュータ室　他

縮尺	図面 NO.	設計 NO.	承認		
1: 30 1: 50 1:100	E-020				
設計年月日 96. 2. 20		整理 NO.	担当課長	担 当	製 図