1	幹線・動力設備　1階配線図	1:200	工場棟1階

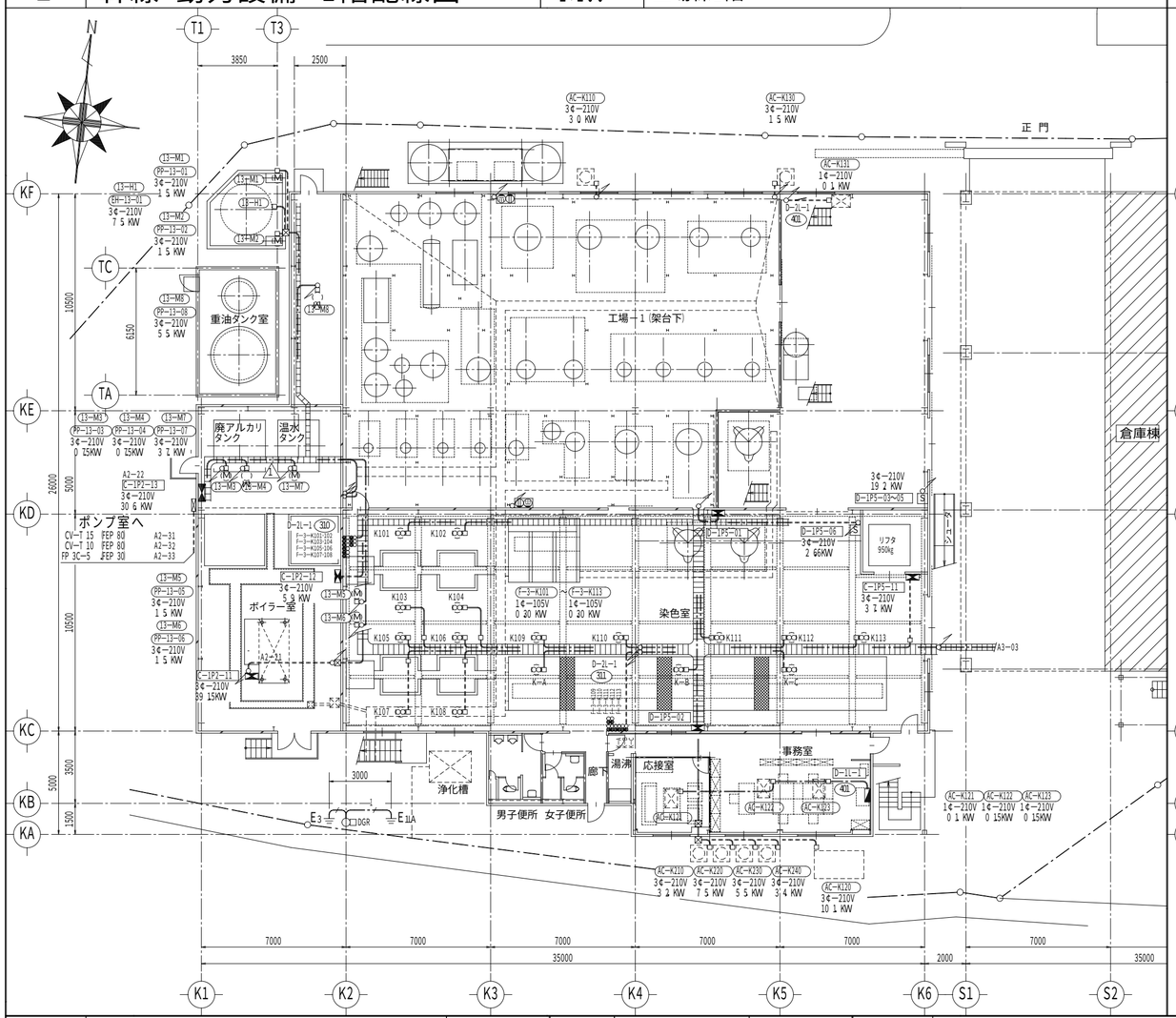

2	幹線・動力設備　2階配線図	1:200	工場棟2階

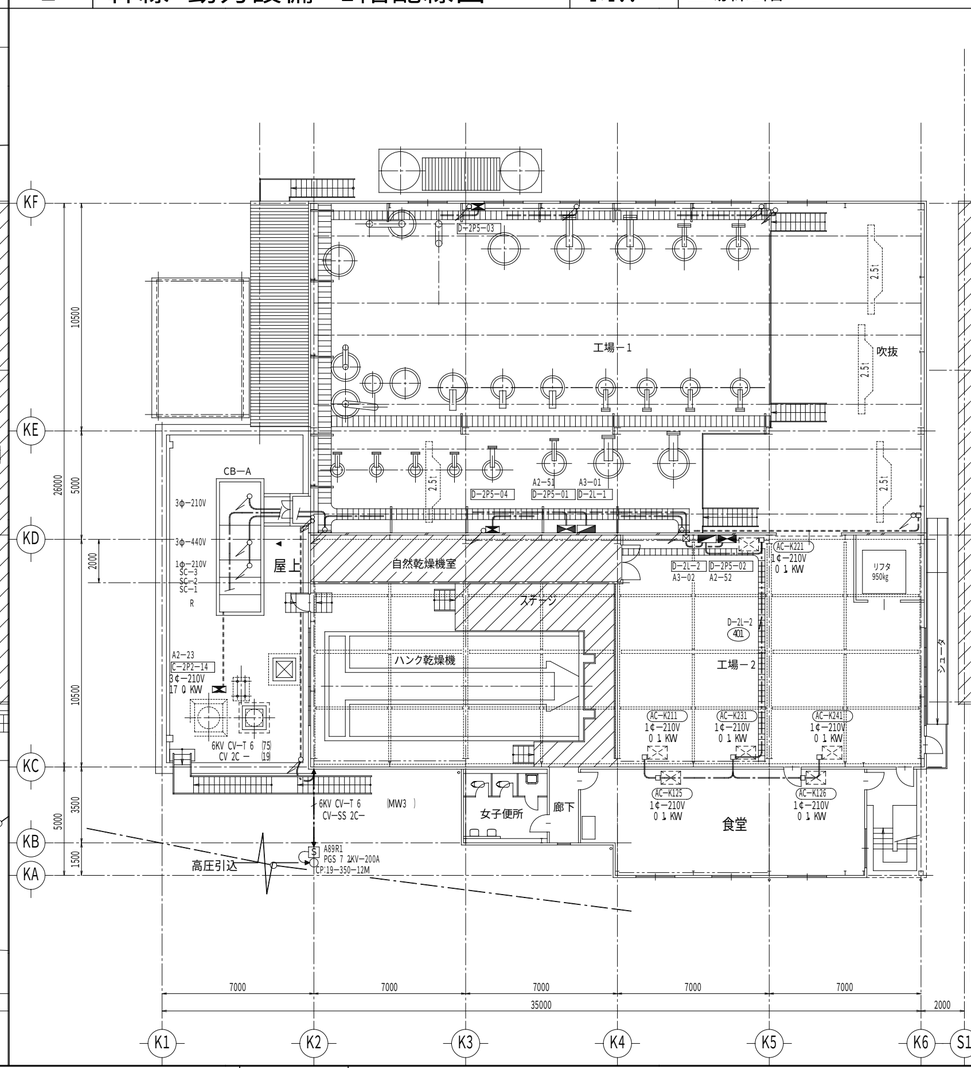

3	ポンプ室　配線図	1:200

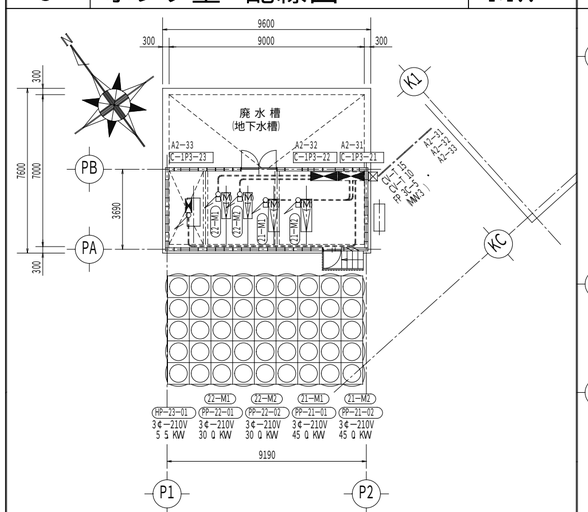

4	中2階配線図	1:200

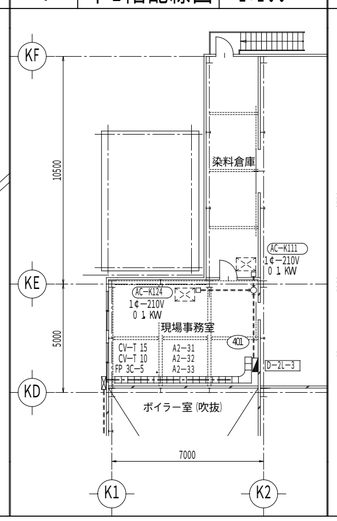

5	ケーブル・ラック取付図	1:200

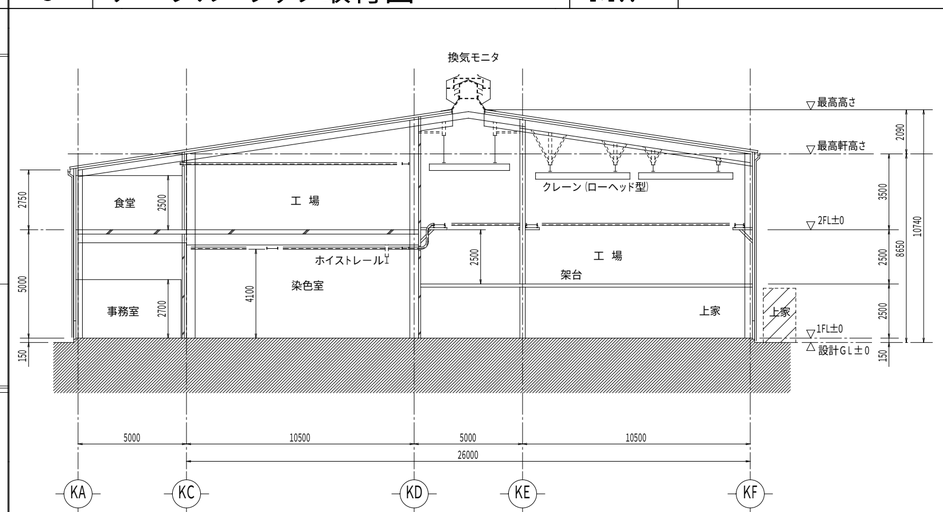

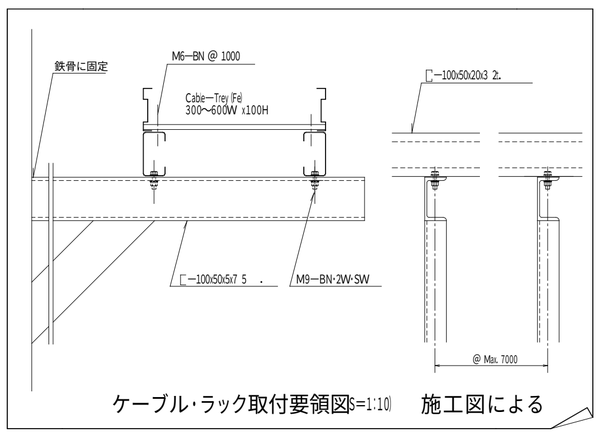

ケーブル・ラック取付要領図(S=1:10)　施工図による

訂正	年 月 日	理 由	担当
1	2000 12／05	ボイラ室タンク・13－M3・13－M4・13－M修正	

有限会社 荒木染工場 殿

部長	担当	作成年月日 2000 08／20	図面名称 幹線・動力設備　配線図（工場棟）
	製図	工事No.	設備名称 工場新築工事（電気設備工事）
TOYOBO 東洋紡エンジニアリング株式会社			図面番号 ARAK－000701－E－118 A

ファイル名 A0－ARAK－0701－2541
第三角法
訂正 1　縮尺 1:200