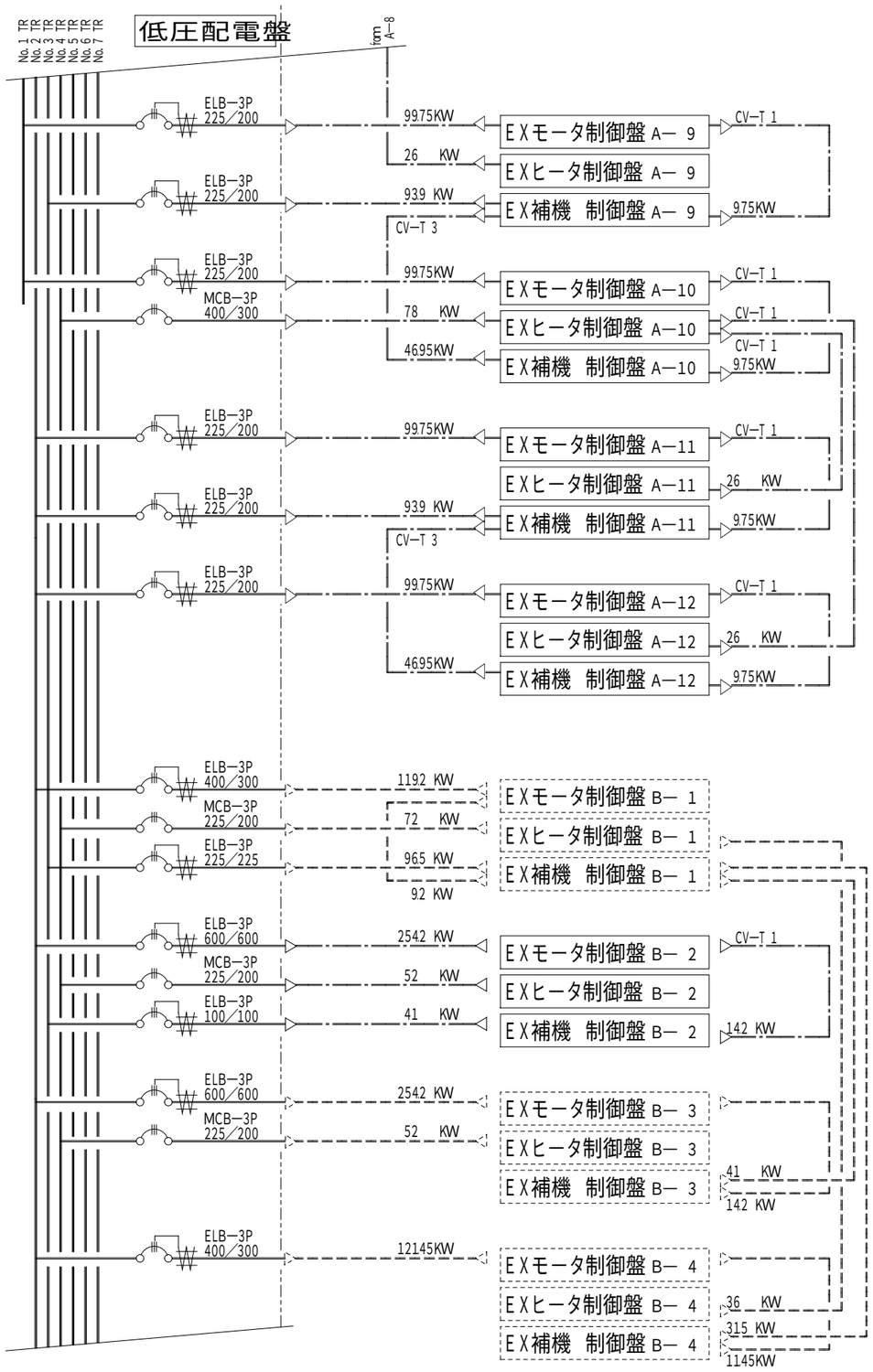

電気方式	負荷容量	負荷容量計(出力KW) No. 1 TR	No. 2 TR	No. 3 TR	No. 4 TR	No. 5 TR	No. 6 TR	No. 7 TR	ケーブル・サイズ	備考
3φ3W 440V	9.0	9.0							CV—T 1.0	
3φ3W 210V	2.6				2.6					
3φ3W 440V	7.5+0.75+1.5 3.7+5.5+3.7+0.75	9.75		46.95					CV—T 1.0	
3φ3W 440V	9.0	9.0							CV—T 1.5	
3φ3W 210V	2.6				2.6				CV—T 1.5	
3φ3W 440V	7.5+0.75+1.5 3.7+5.5+3.7+0.75	9.75		46.95						
3φ3W 440V	9.0		9.0						CV—T 1.0	
3φ3W 210V	2.6				2.6					
3φ3W 440V	7.5+0.75+1.5 3.7+5.5+3.7+0.75		9.75	46.95					CV—T 1.0	
3φ3W 440V	9.0		9.0						CV—T 1.0	
3φ3W 210V	2.6				2.6					
3φ3W 440V	7.5+0.75+1.5 3.7+5.5+3.7+0.75		9.75	46.95						
3φ3W 440V	11.0		(11.0)							
3φ3W 210V	3.6				(3.6)					
3φ3W 440V	7.5+1.7 5.5+7.5+1.1		(9.2)	(2.4)						
3φ3W 440V	24.0		24.0						CV—T 2.5	
3φ3W 210V	5.2				5.2				CV—T 1.0	
3φ3W 440V	11+3.2 7.5+15+18.5		14.2	41					CV—T 3	
3φ3W 440V	24.0		(24.0)							
3φ3W 210V	5.2				(5.2)					
3φ3W 440V	11+3.2 7.5+15+18.5		(14.2)	(41)						
3φ3W 440V	11.0		(11.0)							
3φ3W 210V	3.6				(3.6)					
3φ3W 440V	7.5+0.75+3.2 5.5+7.5+18.5		(114.5)	(31.5)						

MARK	DATE	DESCRIPTION	CHECKED

REVISIONS

TOYOBO ENGINEERING CO., LTD.

TITLE: CC—1 低圧幹線系統図(2)

DWG No.: CC—1—1—E—0102

DRAWN / CHECKED / APPROVED

DATE: 93.04.20

SCALE: ——

FILE No.: 3TB02102

FD No.
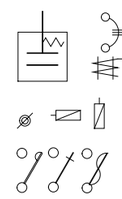
ACP—2